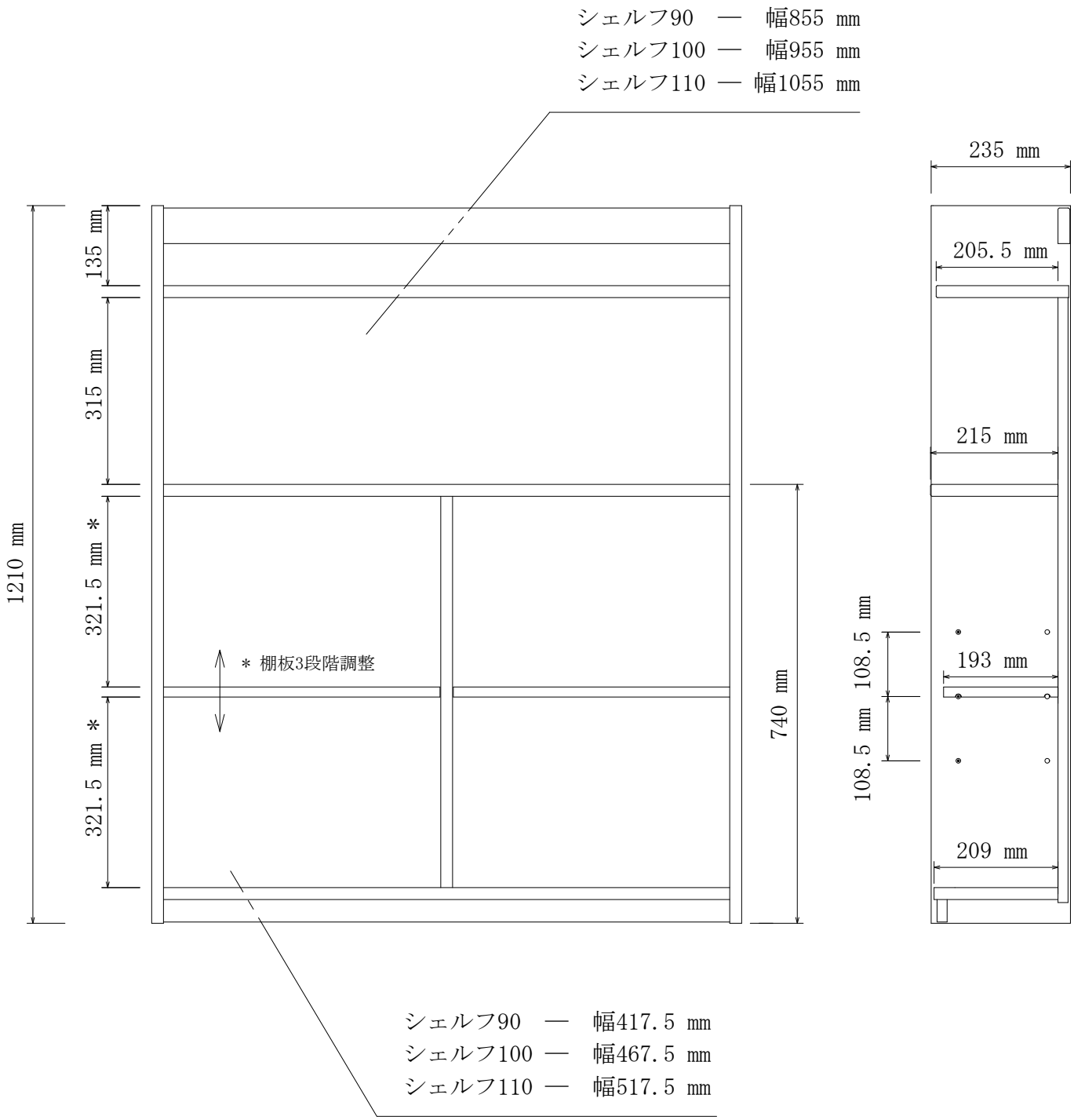

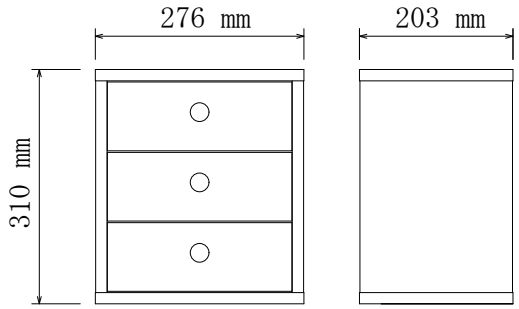

引き出し内寸（1杯）

幅208×奥行150×高さ59mm

※木製品の性質上、若干の誤差が生じる場合がございます。